第101回　全国高等学校野球選手権長野大会　勝ち上がり

Aシード校８校(A1～A8)、Bシード校８校(順位なし)
番号の若いチームが１塁側

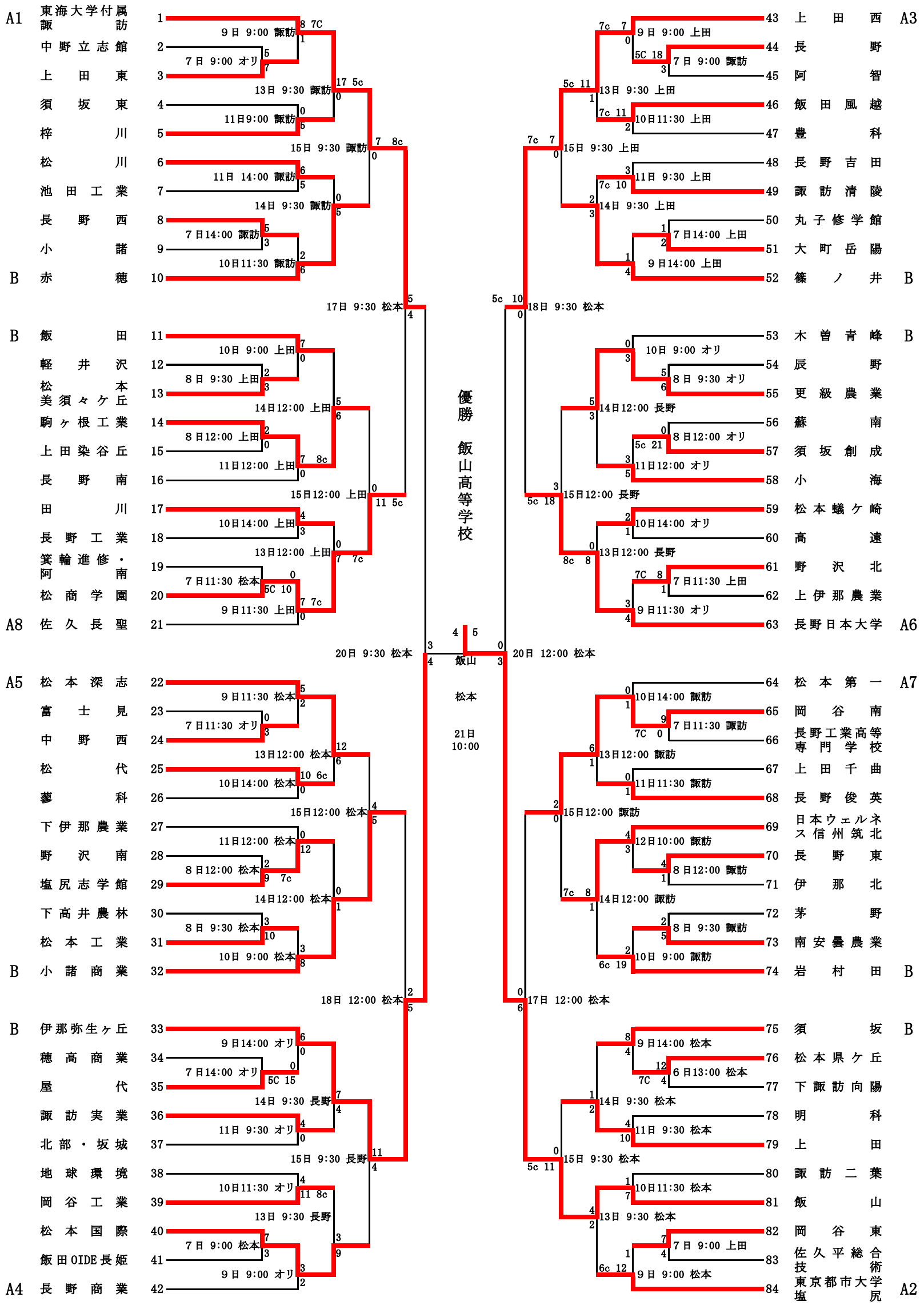

松本:松本市野球場　オリ:長野ｵﾘﾝﾋﾟｯｸｽﾀｼﾞｱﾑ　長野:長野県営野球場　上田:県営上田野球場　諏訪:しんきん諏訪湖ｽﾀｼﾞｱﾑ