第101回　全国高等学校野球選手権長野大会　組み合わせ

番号の若いチームが1塁側

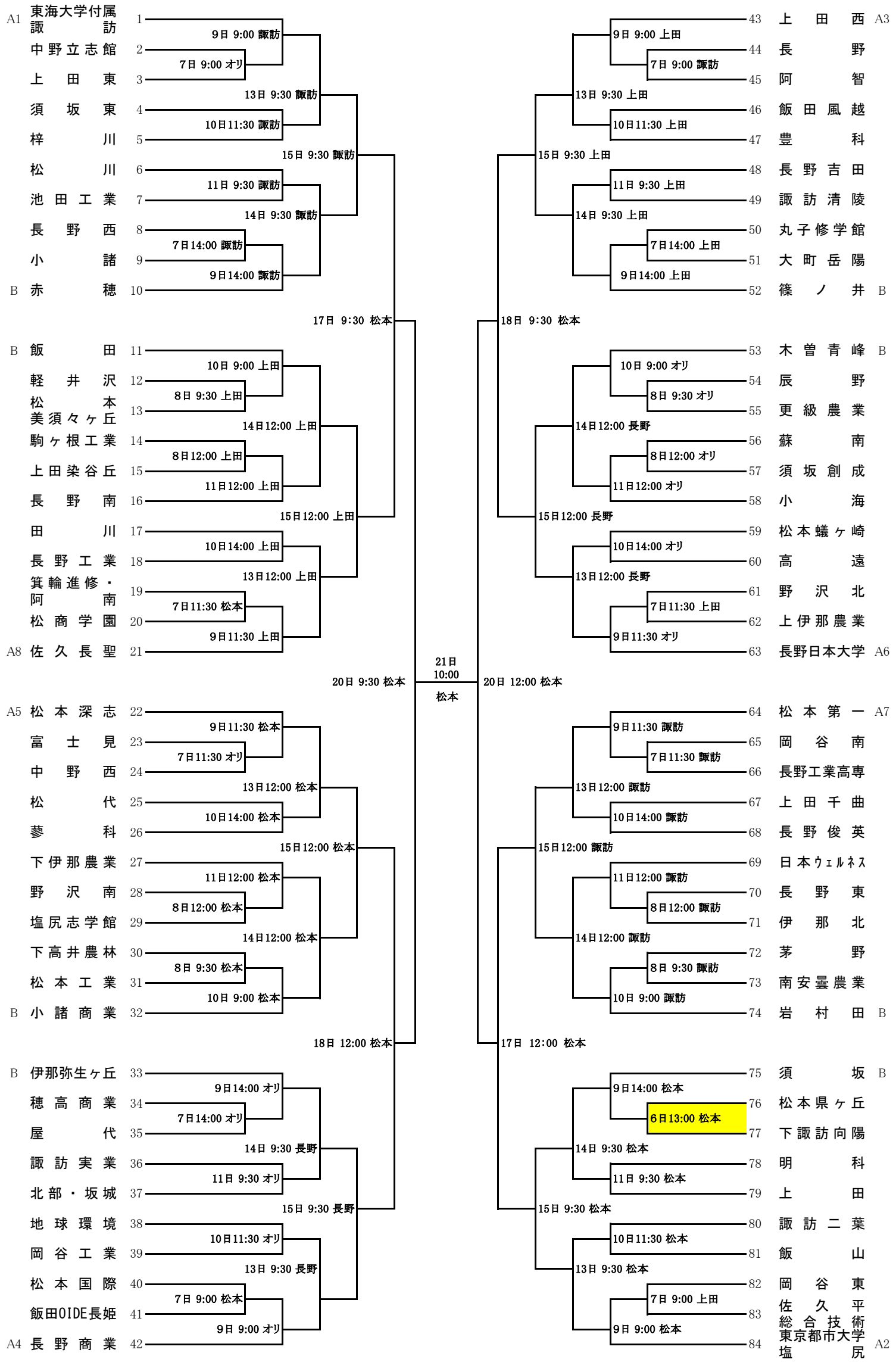

松本：松本市野球場　オリ：長野ｵﾘﾝﾋﾟｯｸｽﾀｼﾞｱﾑ　長野：長野県営野球場　上田：県営上田野球場　諏訪：しんきん諏訪湖ｽﾀｼﾞｱﾑ