第105回　全国高等学校野球選手権記念長野大会　組み合わせ

番号の若いチームが1塁側

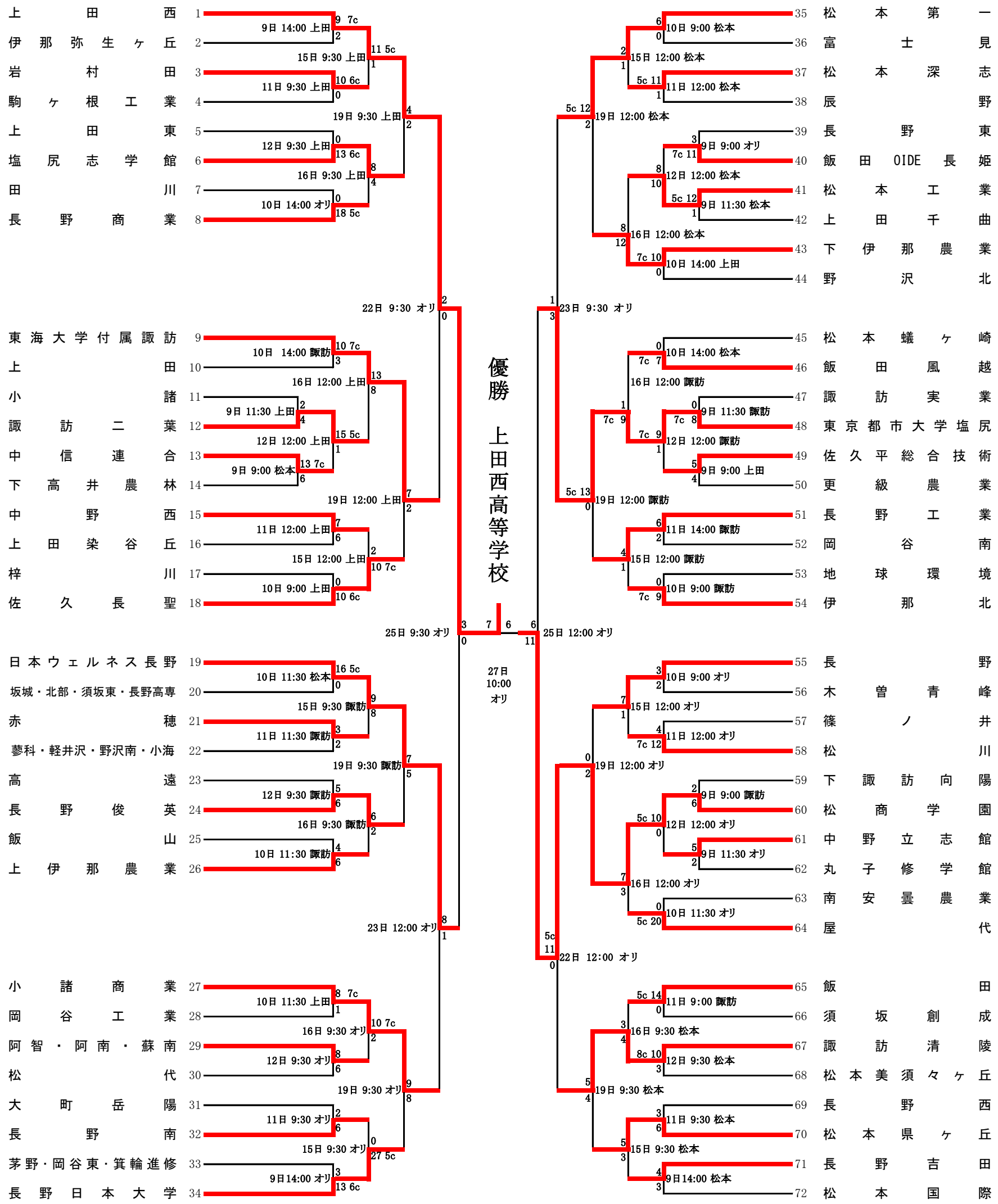

中信連合チームは明科･池田工業・豊科・穂高商業

オリ：長野ｵﾘﾝﾋﾟｯｸｽﾀｼﾞｱﾑ　松本：ｾｷｽｲﾊｲﾑ松本ｽﾀｼﾞｱﾑ　上田：県営上田野球場　諏訪：しんきん諏訪湖ｽﾀｼﾞｱﾑ