第107回　全国高等学校野球選手権長野大会　組み合わせ

番号の若いチームが1塁側

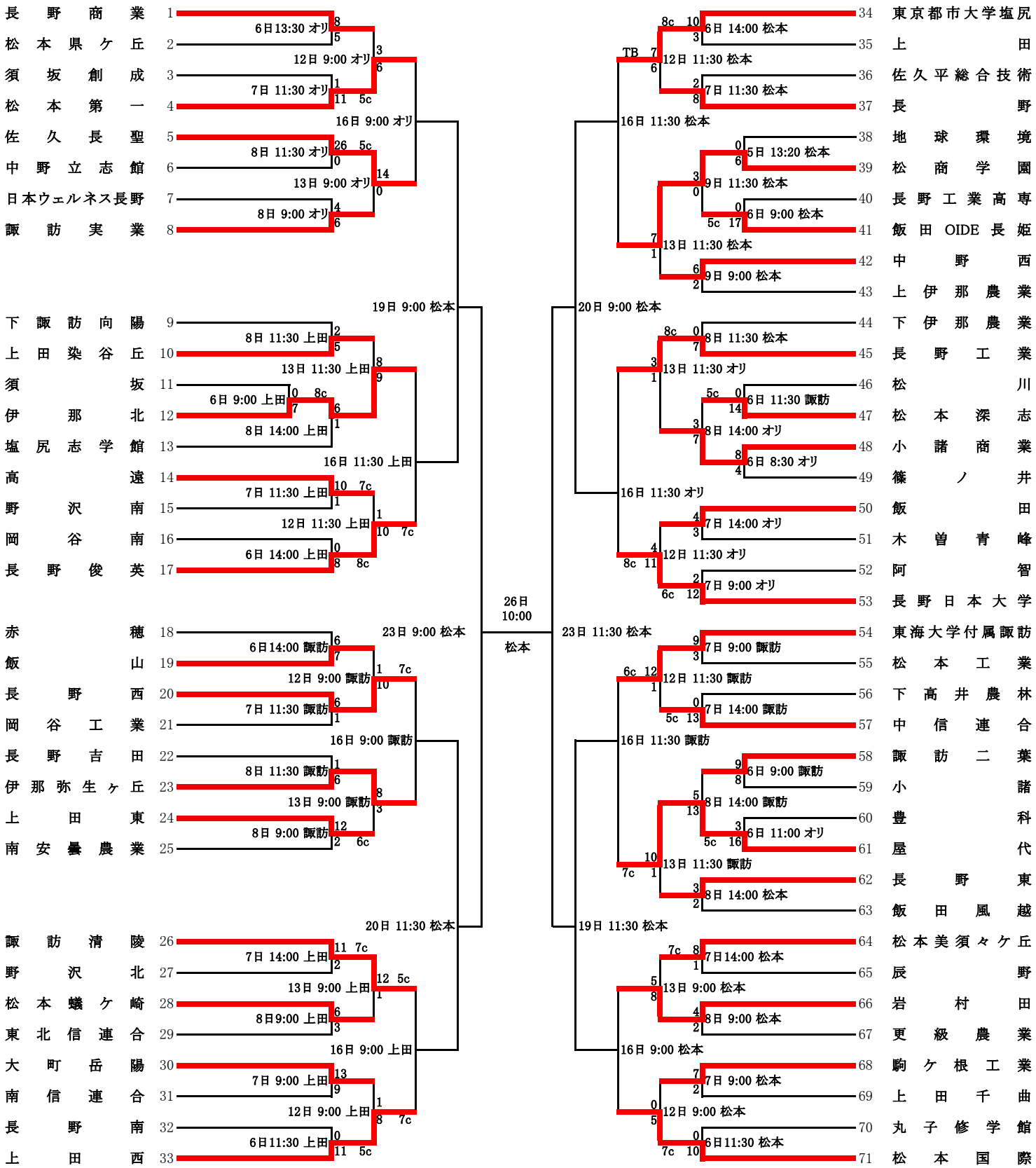

連合チーム

東北信連合：　北部・松代・蓼科・軽井沢・小海

南信連合：　富士見・茅野・箕輪進修

中信連合：　田川・梓川・明科・穂高商・池田工・蘇南

松本：ｾｷｽｲﾊｲﾑ松本ｽﾀｼﾞｱﾑ　オリ：長野ｵﾘﾝﾋﾟｯｸｽﾀｼﾞｱﾑ　上田：県営上田野球場　諏訪：しんきん諏訪湖ｽﾀｼﾞｱﾑ