第108回　全国高等学校野球選手権長野大会　勝ち上がり

番号の若いチームが1塁側

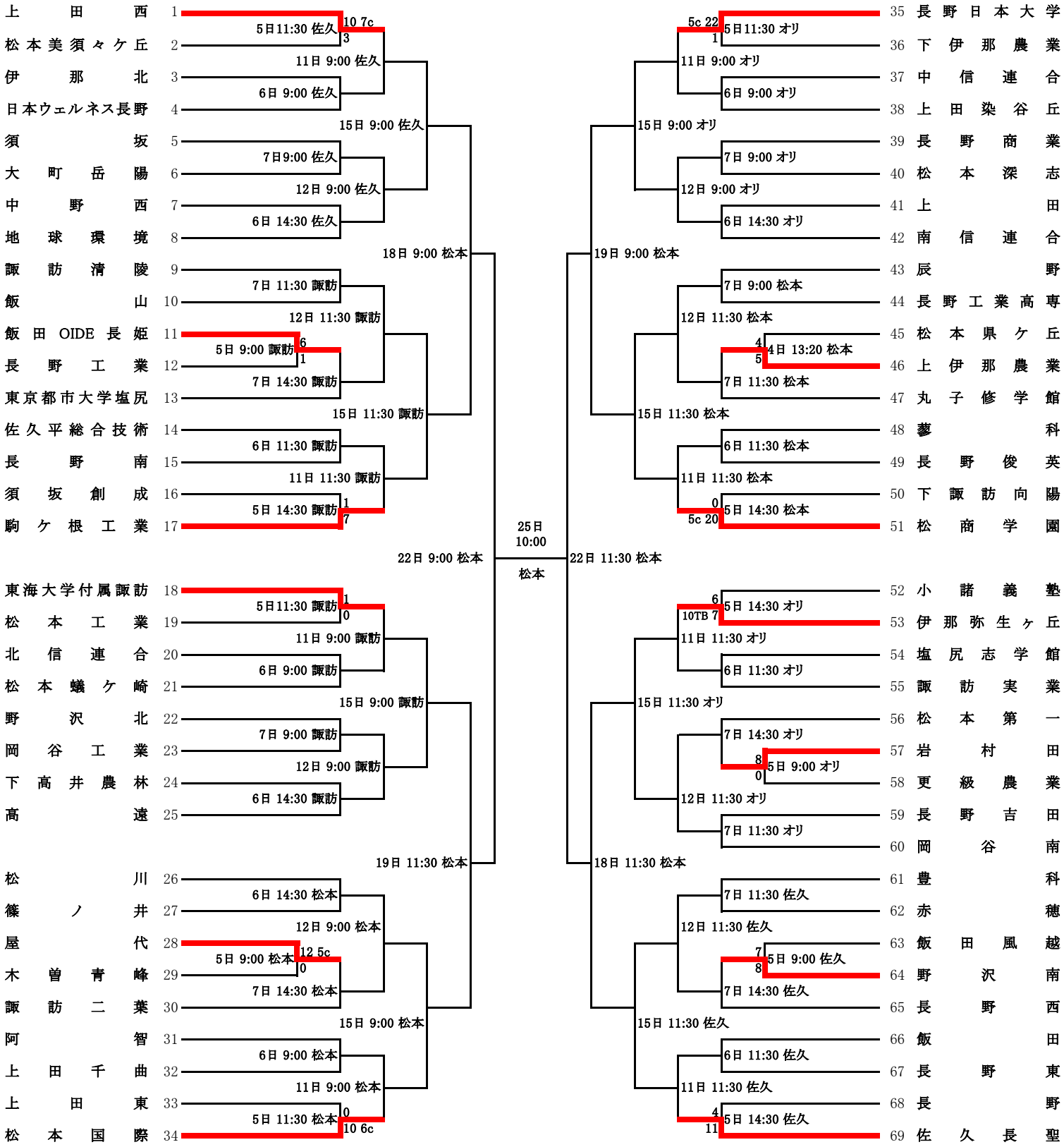

北信連合チーム　は　中野立志館･北部･松代
南信連合チーム　は　富士見･茅野･箕輪進修
中信連合チーム　は　蘇南･田川･梓川･明科･南安曇農業･穂高商業･池田工業

松本：ｾｷｽｲﾊｲﾑ松本ｽﾀｼﾞｱﾑ　オリ：長野ｵﾘﾝﾋﾟｯｸｽﾀｼﾞｱﾑ　佐久：佐久総合運動公園野球場　諏訪：しんきん諏訪湖ｽﾀｼﾞｱﾑ